Description

Cecipa Evier Quartz Noir 40x45cm + Distributeur de Savon

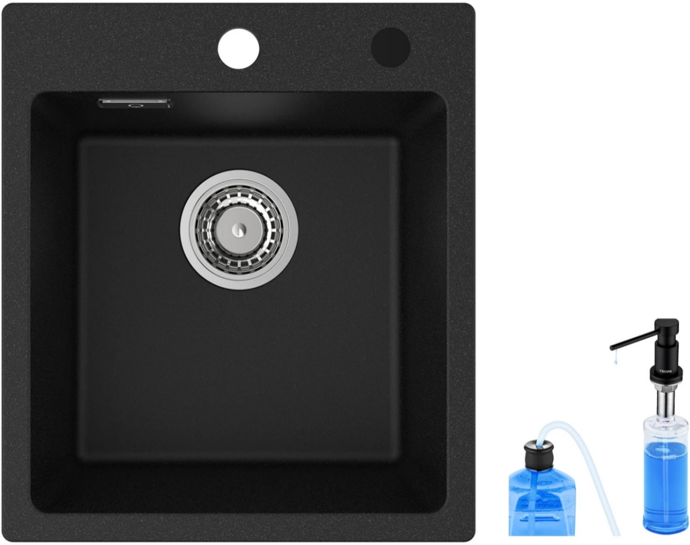

Matériel de haute qualité L'évier de cuisine en quartz est moulé à partir de 80 % de pierre de quartz de haute qualité et de 20 % de résine, qui présente une excellente résistance à l'usure et à la corrosion.

Facile à utiliser
Nous avons conçu 2 trous de montage pour l'évier en granit, vous n'avez plus besoin de percer de trous. Vous pouvez installer directement votre robinet de cuisine, distributeur de savon ou conditionneur d'eau préféré (vendu séparément).

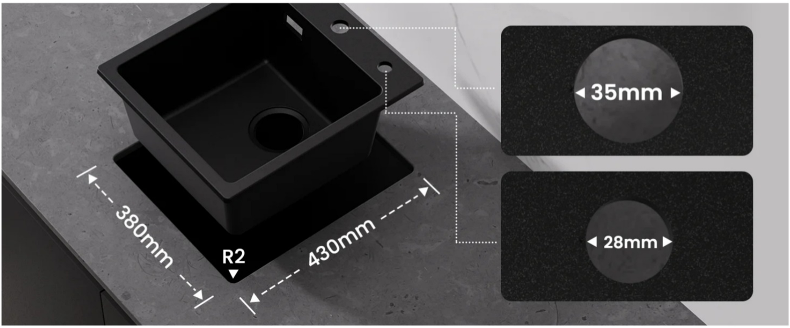
35mm
28mm
380mm
R2
430mm

VORGEBOHRTES LOCH

Conception silencieuse L'arrière de l'évier est équipé d'un tapis anti-bruit, qui peut réduire efficacement le bruit de l'écoulement de l'eau, créant ainsi un environnement de vie calme pour vous et votre famille.

6 - 7 MOHSHÄRTE
STOßBESTÄNDIG

STABIL & ROUBST

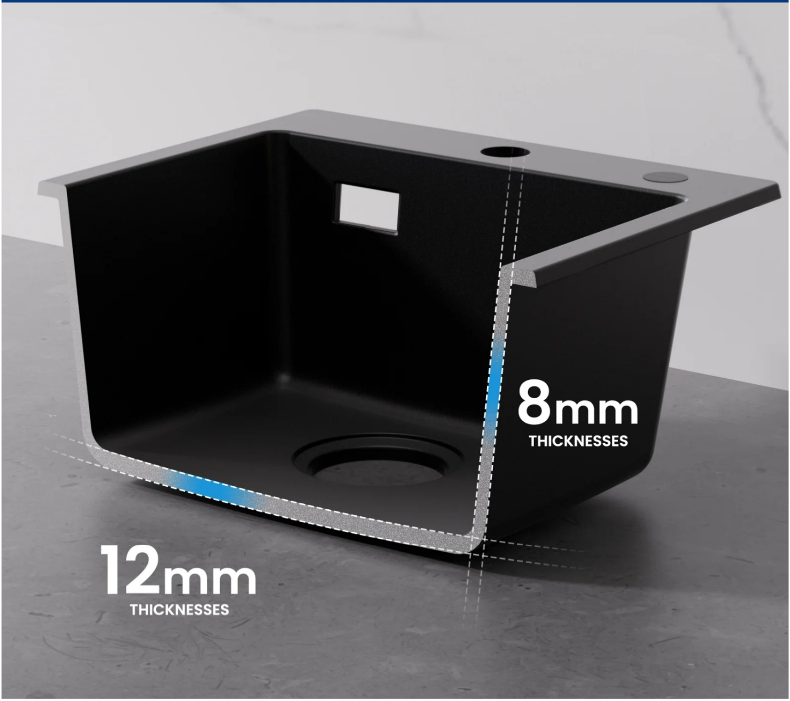
8mm
THICKNESSES
12mm
THICKNESSES

Vidange multifonction Le drain est équipé d'un joint étanche anti-odeur, qui utilise des principes physiques pour isoler les odeurs et les moustiques. Le tuyau de vidange est équipé d'une interface multi-réservation conviviale avec 2 interfaces réservées, qui peuvent être utilisées pour connecter la vidange du lave-vaisselle et d'autres appareils de cuisine en même temps.

KONKAV
FLACH
SCHNELLERE ENTWÄSSERUNG

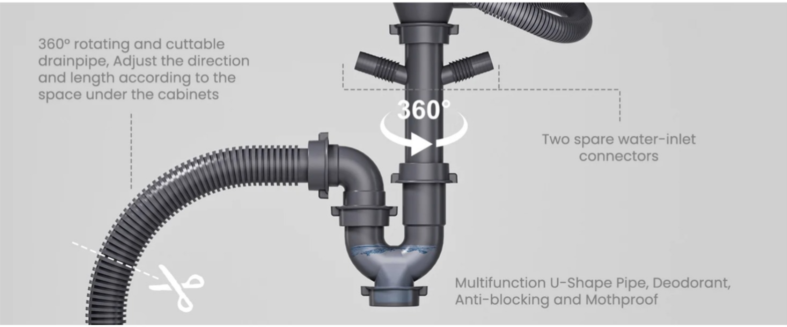
360º rotating and cuttable drainpipe, Adjust the direction and length according to the space under the cabinets
360°
Two spare water-inlet connectors
Multifunction U-Shape Pipe, Deodorant, Anti-blocking and Mothproof

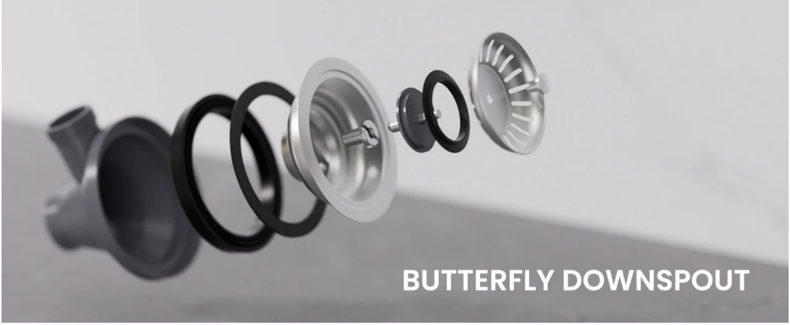
BUTTERFLY DOWNSPOUT

Facile à installer Cet évier encastré noir convient à l'installation sur le comptoir, la taille de l'ouverture d'installation est de 38 * 43 cm et il est recommandé de l'installer sur une longueur de comptoir de 50 cm ou plus.

HITZEBESTÄNDIG 280℃

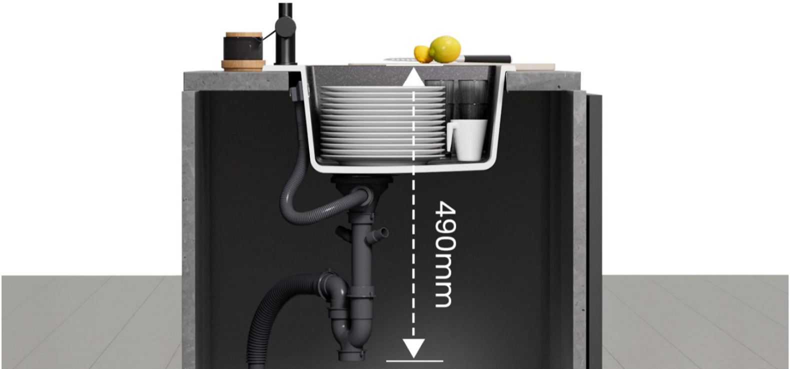

MINIMALE SCHRANKGRÖßE

Spécification de l'évier :
Couleur : Noir ((ciel étoilé noir)) Matériau : composé à 80 % de pierre de quartz de haute qualité + 20 % de résine
Type d'installation : Convient pour le montage sur table.
Dimensions : 40*45*20cm
taille du bassin : 35*35*18.5cm

350mm
185mm
350mm

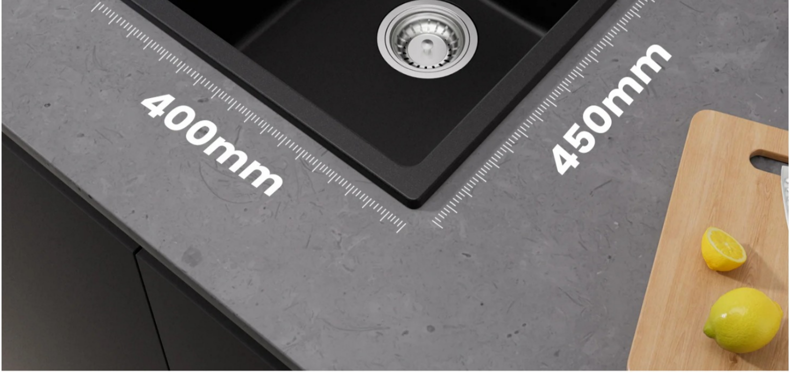
400mm
450mm

Caractéristiques du distributeur de savon

1. Apparence simple de style européen, adaptée à une installation dans diverses scènes

2. La surface est brossée avec du nickel PVD et le placage peut résister à 24 heures de retard acide et atteindre la norme de 10e année

3. Le distributeur de savon pour évier est non seulement livré avec un réservoir de 300 ml, mais également avec un tuyau d'extension en silicone de 1,25 m qui peut être directement connecté à une grande bouteille de détergent. Ne nécessite pas de recharges fréquentes de savon

4. La tête de pompe et le corps principal sont en cuivre et fixés avec des écrous métalliques, vous n'avez donc pas à vous soucier du risque de casser le tube dentaire et l'écrou.

5. Le tuyau en silicone de 1,25 mètre est équipé d'un clapet anti-retour pour éviter le problème que l'eau savonneuse ne puisse pas être évacuée en raison de l'eau savonneuse qui reflue pendant une longue période.

COPPER MATERIAL
Sturdy
Preservative
Elegant

2 WAYS TO USE

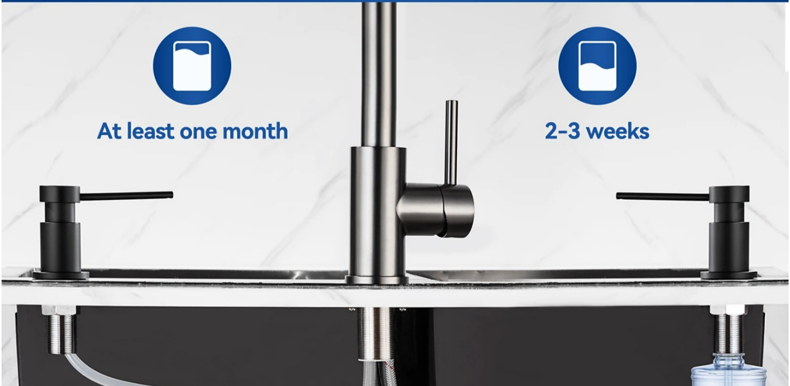
At least one month
2-3 weeks

Der Düsenwinkel ist um 5° geneigt, kein Flüssigkeitsaustritt

360° ROTATION

CECIPA
CECIPA

Contenu de l'emballage :
1 x évier de cuisine
1 x distributeur de savon
1 x accessoires de montage
1 x brochure produit

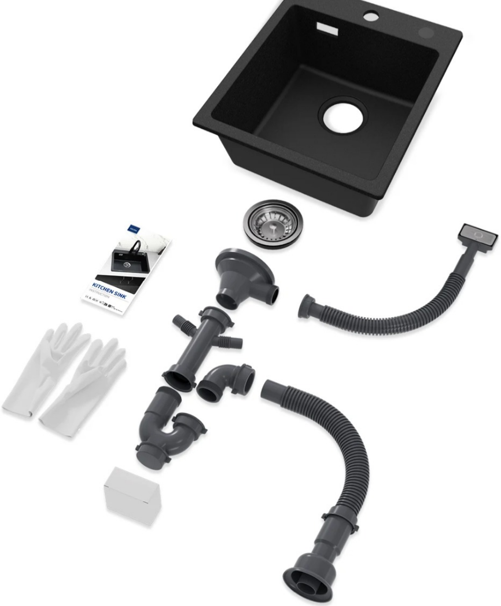
KITCHEN SINK
INSTRUCTION

LIEFERUMFANG

CECIPA
SOAP
DISPENSER
WE JUST DO THE BEST
BLACK
CHROME
BRUSHED
CECIPA

CECIPA
SOAP DISPENSER
INSTRUCTION
Email:
Service@cecipa-home.com
CE