Description

Cecipa Évier de Cuisine 1 Bac Carré Inoxydable Brossé 50 x 45 x 18,5 cm + Distributeur de Savon Noir

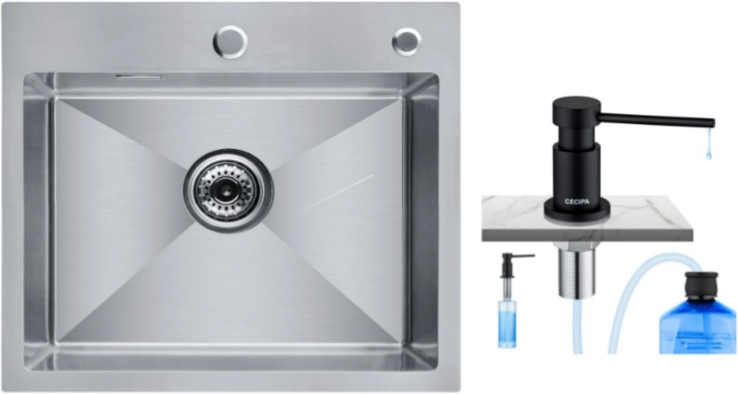

★ Caractéristiques de l'évier de cuisine

♥ Matériau en acier inoxydable

☞ L'évier est fabriqué en acier inoxydable 304 de haute qualité, qui a de très bonnes performances et n'est pas facile à endommager. Le processus de tréfilage du fil métallique de surface est magnifique et il est également très pratique pour le nettoyage.

Invisible Spillway Hole Ensures Better Leakproof

R10° Small Rounded Corners Increase Operation Space in the Sink

210mm Thickness Gives a High Capacity

3mm Thickened Panel Make sure No Deform

Condensation Process Protect the Cabinet from Soaking and Moulding

X-model Drain Lines Keep the Sink Dry

♥ Facile à installer

☞ Type de montage : montage supérieur / montage encastré. L'évier a également deux trous d'installation, la taille est de 35 mm et 28 mm, pratique.Vous installez le robinet de cuisine et le distributeur de savon.

♥ Il dispose de deux interfaces pour connecter d'autres appareils

☞ Notre drain a deux ports réservés qui peuvent être connectés à d'autres équipements. Les ports peuvent être connectés à des tuyaux d'un diamètre de 20 et 23. Lorsque vous devez l'utiliser, vous pouvez retirer le bouchon et l'installer. C'est très pratique et rend votre cuisine plus concise.

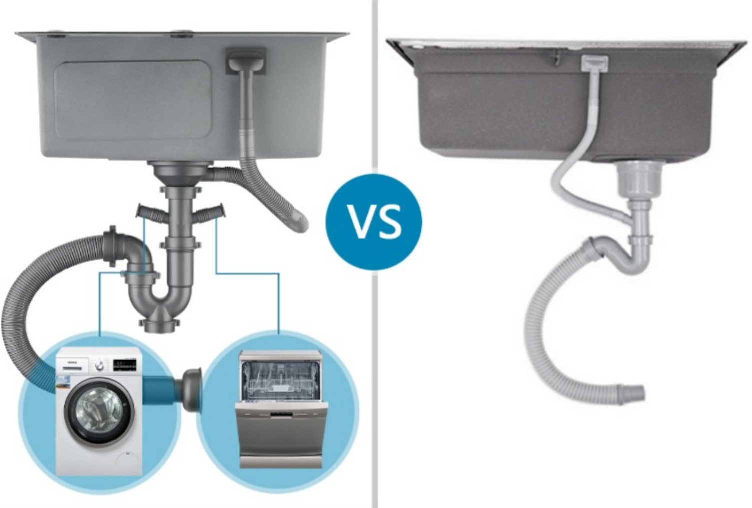

Ours	Others
✓ Superior European Type Drainer	⊘ Off-standard Drainer
✓ Multi-function U-Pipe, Deodorant Anti-blocking and Mothproof	⊘ Inferior Stainless Steels Rust Easily
✓ Double Extended Interface is Easy to Connect Washer and Dishwasher Simultaneously.	⊘ No Extended Interface

♥ Conception silencieuse

☞ Un patch insonorisant écologique et inodore est utilisé au fond de l'évier pour éviter les bruits d'eau forts et garder votre cuisine toujours silencieuse.

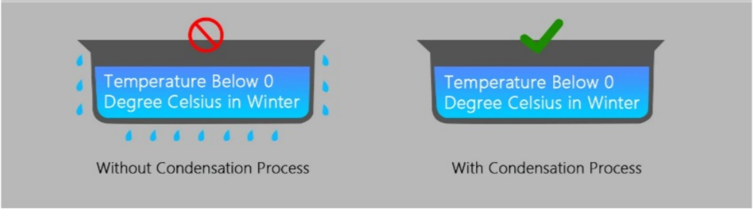
Temperature Below 0 Degree Celsius in Winter
Without Condensation Process
Temperature Below 0 Degree Celsius in Winter
With Condensation Process

★ Paramètres de l'évier de cuisine

☞ Type de montage : montage supérieur / montage encastré
☞ Matériel : acier inoxydable SUS304
☞ Épaisseur du matériau : 3 mm
☞ Surface : tréfilage en acier inoxydable
☞ Taille globale : 500 mm x 450 mm
☞ Dimensions intérieures de l'évier : 450 mm x 345 mm
☞ Rayon extérieur : R5
☞ Taille de découpe : R10 475 mm x 425 mm)
☞ Vidange : crépine à panier de 110 mm

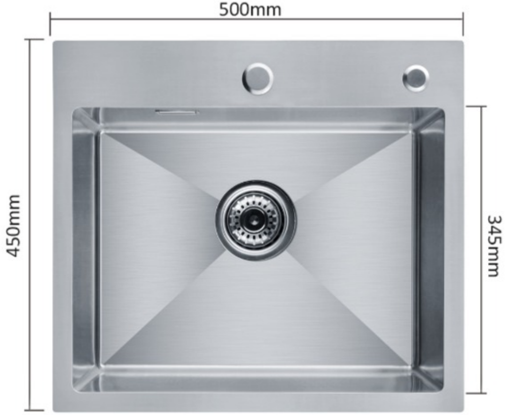
500mm
450mm
345mm

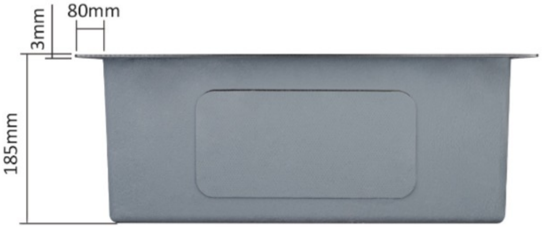
80mm
3mm
185mm

♥ Caractéristiques du distributeur de savon

☞ 1. Apparence simple de style européen, adaptée à une installation dans diverses scènes

☞ 2. La surface est brossée avec du nickel PVD et le revêtement peut résister à 24 heures de retard acide et atteindre la norme de 10e année

☞ 3. Le distributeur de savon pour évier est non seulement livré avec un récipient de 300 ml, mais également avec un tuyau d'extension en silicone de 1,25 m qui peut être directement connecté à une grande bouteille de détergent. Ne nécessite pas de remplissage fréquent de savon

☞ 4. La tête de pompe et le corps principal sont en cuivre et sont fixés avec des écrous métalliques, il n'y a donc pas besoin de s'inquiéter du risque de rupture du tube dentaire et de l'écrou.

☞ 5. Le tuyau de sortie de liquide est soulevé de 5° pour empêcher le savon liquide dans le tuyau de savon liquide de tomber sur l'évier

☞ 6. Le tuyau en silicone de 1,25 mètre est équipé d'une valve unidirectionnelle pour empêcher le refoulement, afin d'éviter le problème de ne pas pouvoir presser la solution savonneuse causée par le refoulement de la solution savonneuse pendant une longue période.

COPPER MATERIAL
Sturdy
Preservative
Elegant
CECIPA

2 WAYS TO USE

At least one month
2-3 weeks

Der Düsenwinkel ist um 5° geneigt, kein Flüssigkeitsaustritt

360° ROTATION

CECIPA
CECIPA

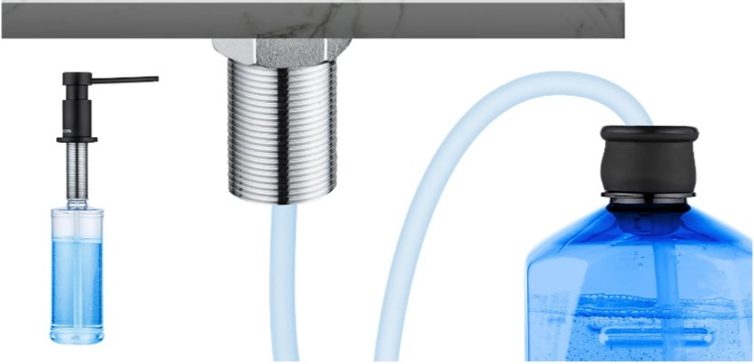

♥ Rapide à installer et facile à remplir

☞ Le distributeur de savon pour évier combiné au comptoir peut vous aider à économiser efficacement de l'espace dans la cuisine ou la salle de bain.

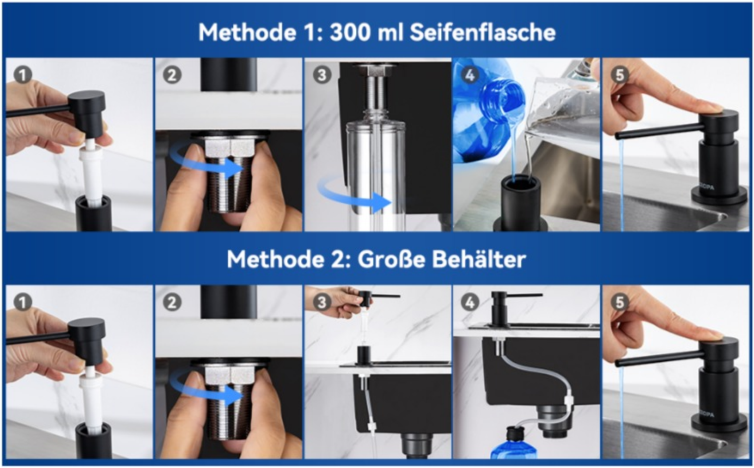
Methode 1: 300 ml Seifenflasche
1
2
3
4
5
Methode 2: Große Behälter
1
2
3
4
5

♥ Spécifications du distributeur de savon

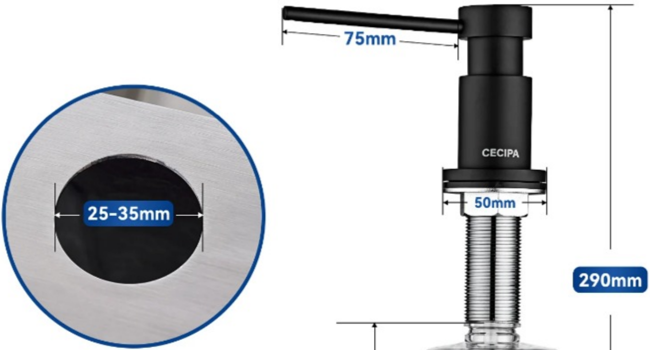
75mm
CECIPA
50mm
25-35mm
290mm

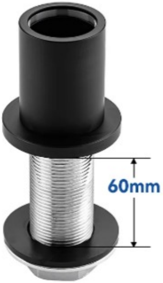

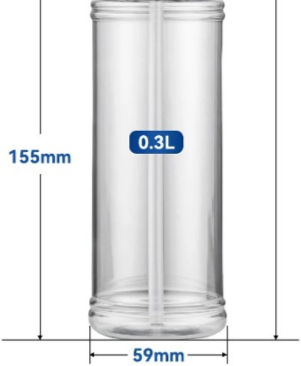
155mm
0.3L
59mm

Contenu de la livraison :
1 x Evier de Cuisine
1 x Distributeur de Savon
1 x Accessoires de Montage
1 x Brochure Produit

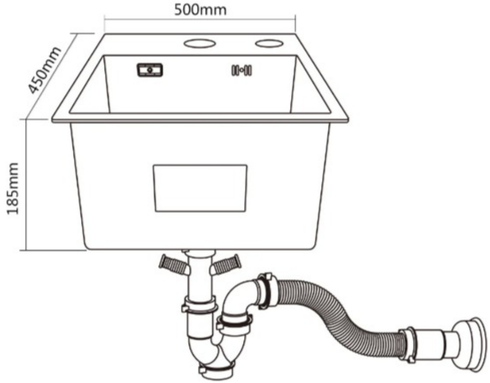
500mm
450mm
185mm

KITCHEN SINK

CECIPA
SOAP
DISPENSER
CECIPA
CECIPA
SOAP DISPENSER
INSTRUCTION